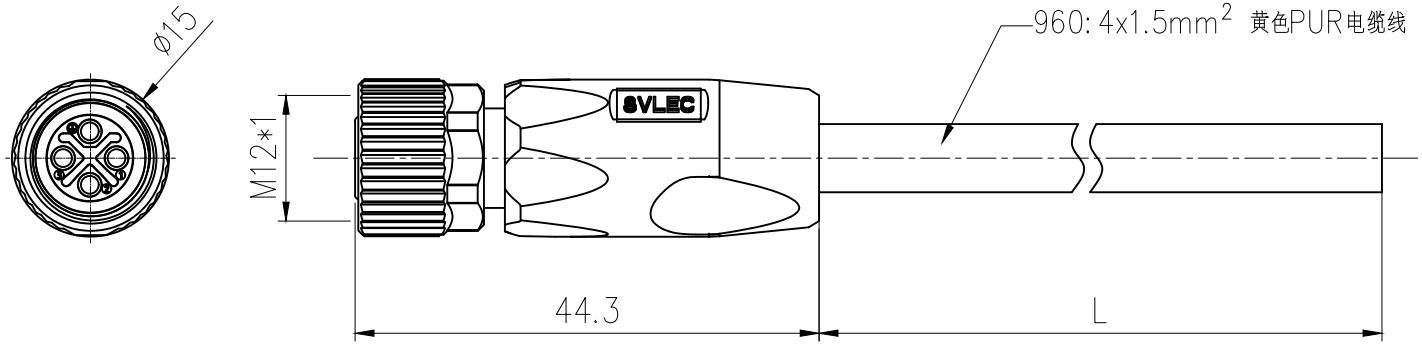

材料和技术参数(Material&Technical data)：

金属件(Metallic parts)： 锌合金(Zinc alloy)
接触件(Contact)： 铜镀金(Copper plated)
密封件材质(Seal material)： NBR
插芯材质(Core insert material)：PA
包胶体(Encapsulated colloid): TPU Black
电缆护套(Cable jacket)： 黄色Yellow PUR
额定电压(Rated voltage)： 630V AC/DC
额定脉冲电压(Rated pulse voltage)： 6KV
额定电流(Rated current)(40° C)： max.12A
温度范围(Temperature range)： −25...+80° C
防护等级(Protection)：IP67(插孔插针配合拧紧)(EN 60529)
When plugged and screwed down
执行标准(Executive standard)：IEC 61076−2−111
导体横截面(CSA)：4x1.5mm²
绝缘电阻(Insulation resistance)： ≥100MΩ
接触电阻(Touch resistance)： ≤5mΩ
可插拔次数(Number of pluggable times)：≥ 100

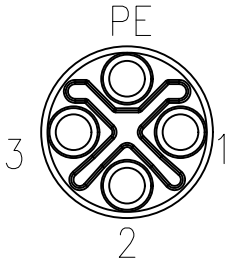

S扣母插孔图

S Coded Female

接线图：

Circuit Diagram:

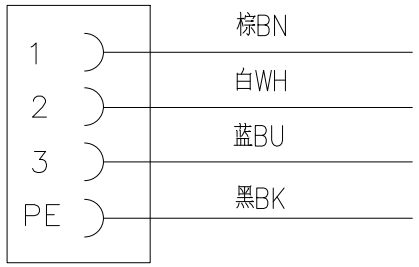

SIGN	REVISION	NAME	DATE

DIMENSION CLASSIFICATION

MATERIAL : SEE TABLE	
FINISH : SEE TABLE	
DRAWN BY: WYL	CHK'D BY:
APP'D BY :	SCALE : 1 : 1
SHEET 1 OF 1	UNIT : mm
DATE :	DAN :

兴威联电气
SVLEC

TITLE: M12−S扣4芯预铸直型母插

DWG. NO.: 912334−960−L

REV AX

SVL\P\M12