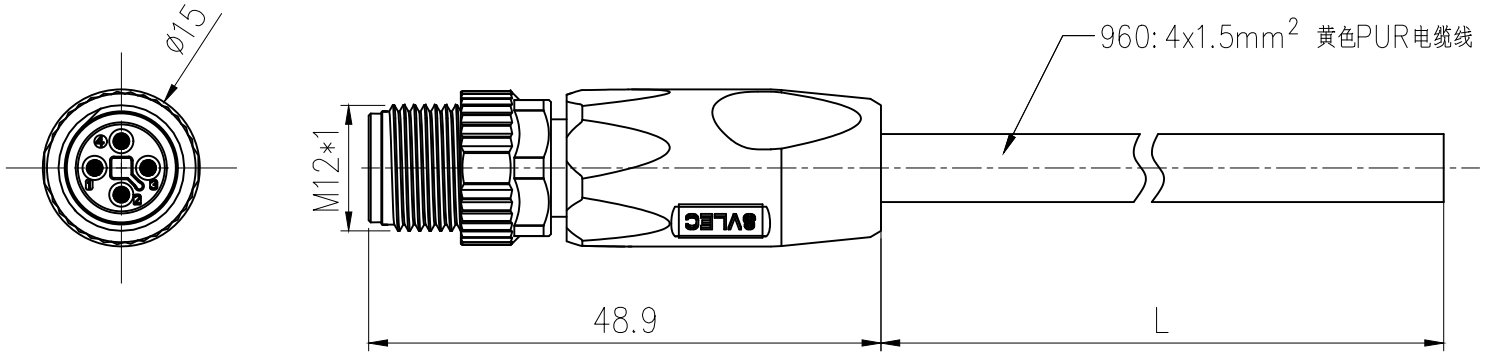

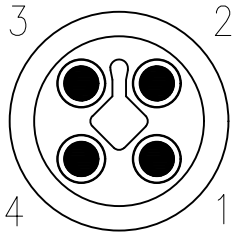

T扣插针图

T Coded Male

接线图：

Circuit Diagram:

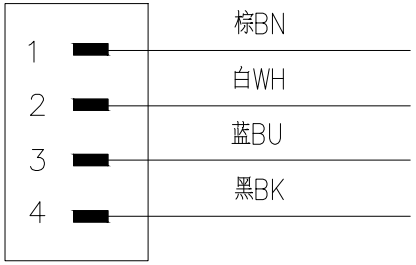

材料和技术参数(Material&Technical data)：

金属件(Metallic parts)： 锌合金(Zinc alloy)

接触件(Contact)： 铜镀金(Copper plated)

插芯材质(Core insert material)：PA

包胶体(Encapsulated colloid): TPU Black

电缆护套(Cable jacket)： 黄色Yellow PUR

额定电压(Rated voltage)： 63V AC/DC

额定脉冲电压(Rated pulse voltage)： 1.5KV

额定电流(Rated current)(40° C)： max.12A

温度范围(Temperature range)： −25...+80° C

防护等级(Protection)：IP67(插孔插针配合拧紧)(EN 60529)

When plugged and screwed down

执行标准(Executive standard)：IEC 61076−2−111

导体横截面(CSA)：4x1.5mm^2

绝缘电阻(Insulation resistance)： ≥100MΩ

接触电阻(Touch resistance)： ≤5mΩ

可插拔次数(Number of pluggable times)：≥ 100

SIGN	REVISION	NAME	DATE

DIMENSION CLASSIFICATION

MATERIAL : SEE TABLE	
FINISH : SEE TABLE	
DRAWN BY: WYL	CHK'D BY:
APP'D BY :	SCALE : 1 : 1
SHEET 1 OF 1	UNIT : mm
DATE :	DAN :

兴威联电气

SVLEC

TITLE: M12−T扣4芯预铸直型公插

DWG. NO.: 912044−960−L

REV AX

SVL\P\M12